Musterbehälter aus Karton

Entwicklung / Anfertigung

INTEGRATED LOGISTICS SYSTEMS
Consulting - Engineering - Systems

Karlsruhe, den 01. August 2014

ILS • Postweg 51 • 76187 Karlsruhe • Tel. 0721/9703727 • Fax 0721/9703729

INTEGRATED LOGISTICS SYSTEMS | Postweg 51 | D-76187 Karlsruhe | Telefon 0721 / 9 70 37 27 | Telefax 0721 / 9 70 37 29 | info@ilsystem.de | www.ilsystem.de

1. Entwicklung eines 3D-Modells

INTEGRATED LOGISTICS SYSTEMS | Postweg 51 | D-76187 Karlsruhe | Telefon 0721 / 9 70 37 27 | Telefax 0721 / 9 70 37 29 | info@ilsystem.de | www.ilsystem.de

1. Entwicklung eines 3D-Modells

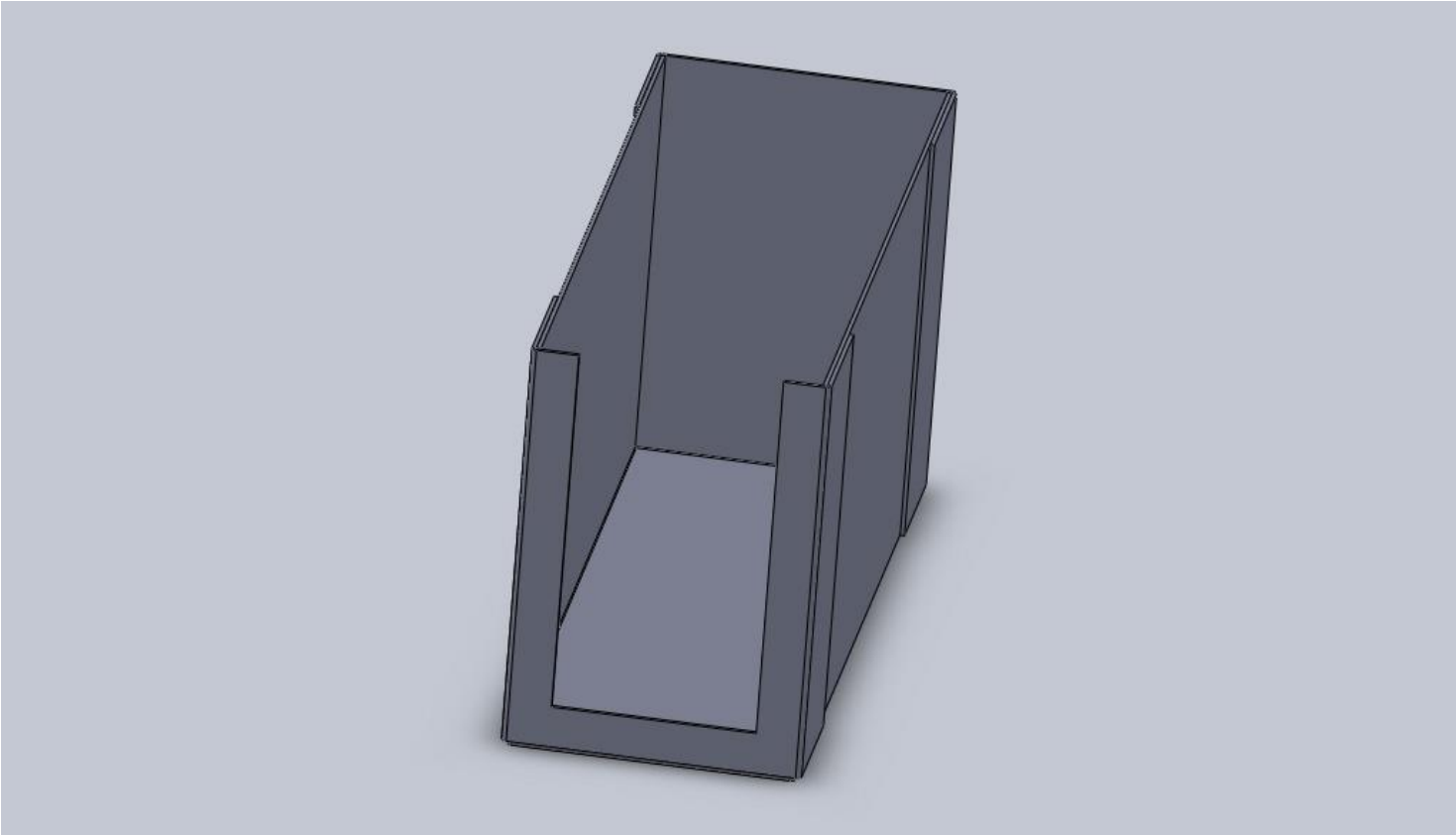

INTEGRATED LOGISTICS SYSTEMS | Postweg 51 | D-76187 Karlsruhe | Telefon 0721 / 9 70 37 27 | Telefax 0721 / 9 70 37 29 | info@ilsystem.de | www.ilsystem.de

1. Entwicklung eines 3D-Modells

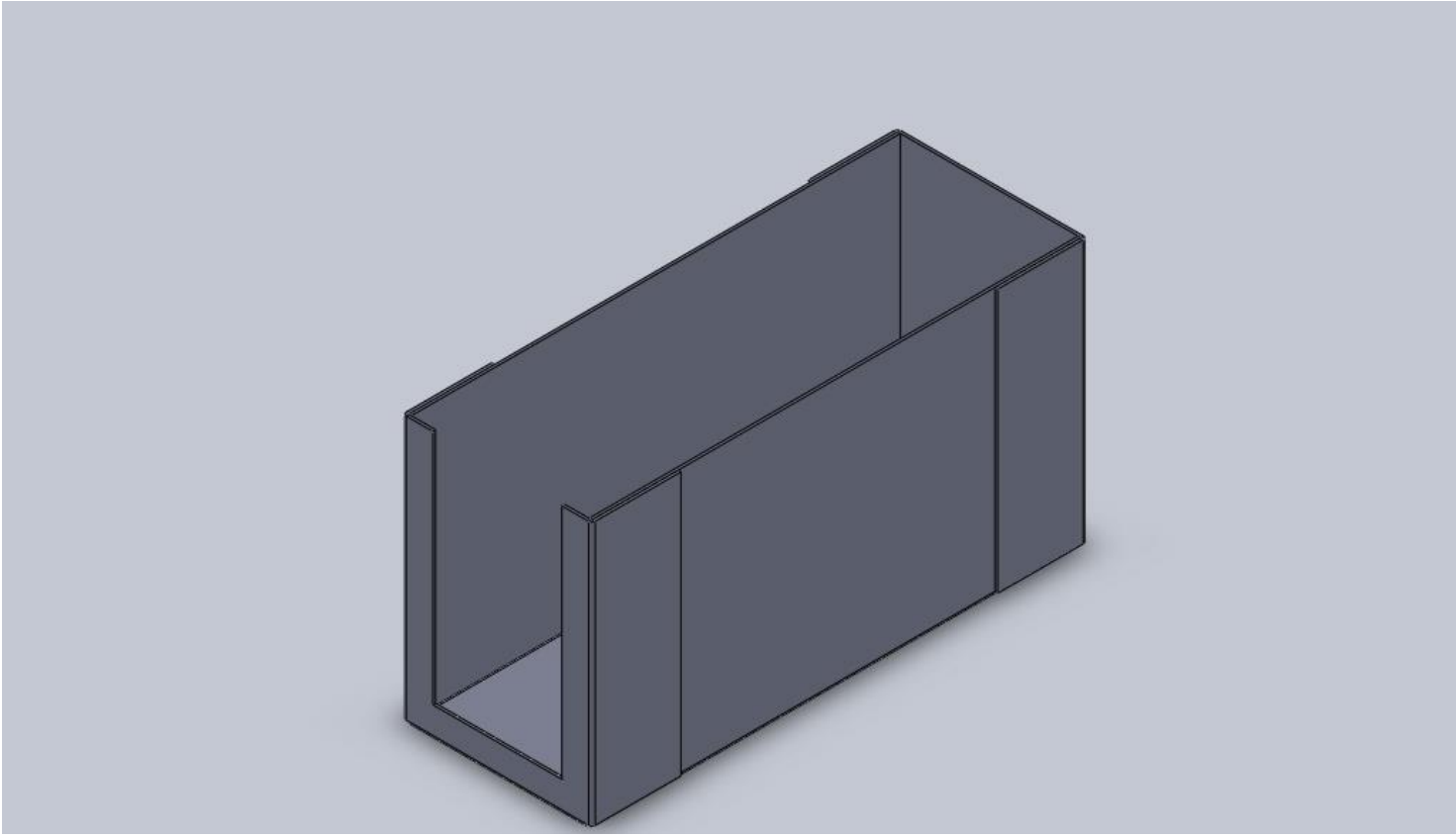

INTEGRATED LOGISTICS SYSTEMS | Postweg 51 | D-76187 Karlsruhe | Telefon 0721 / 9 70 37 27 | Telefax 0721 / 9 70 37 29 | info@ilsystem.de | www.ilsystem.de

2. Erstellen einer Abwicklung

INTEGRATED LOGISTICS SYSTEMS | Postweg 51 | D-76187 Karlsruhe | Telefon 0721 / 9 70 37 27 | Telefax 0721 / 9 70 37 29 | info@ilsystem.de | www.ilsystem.de

2. Erstellen einer Abwicklung

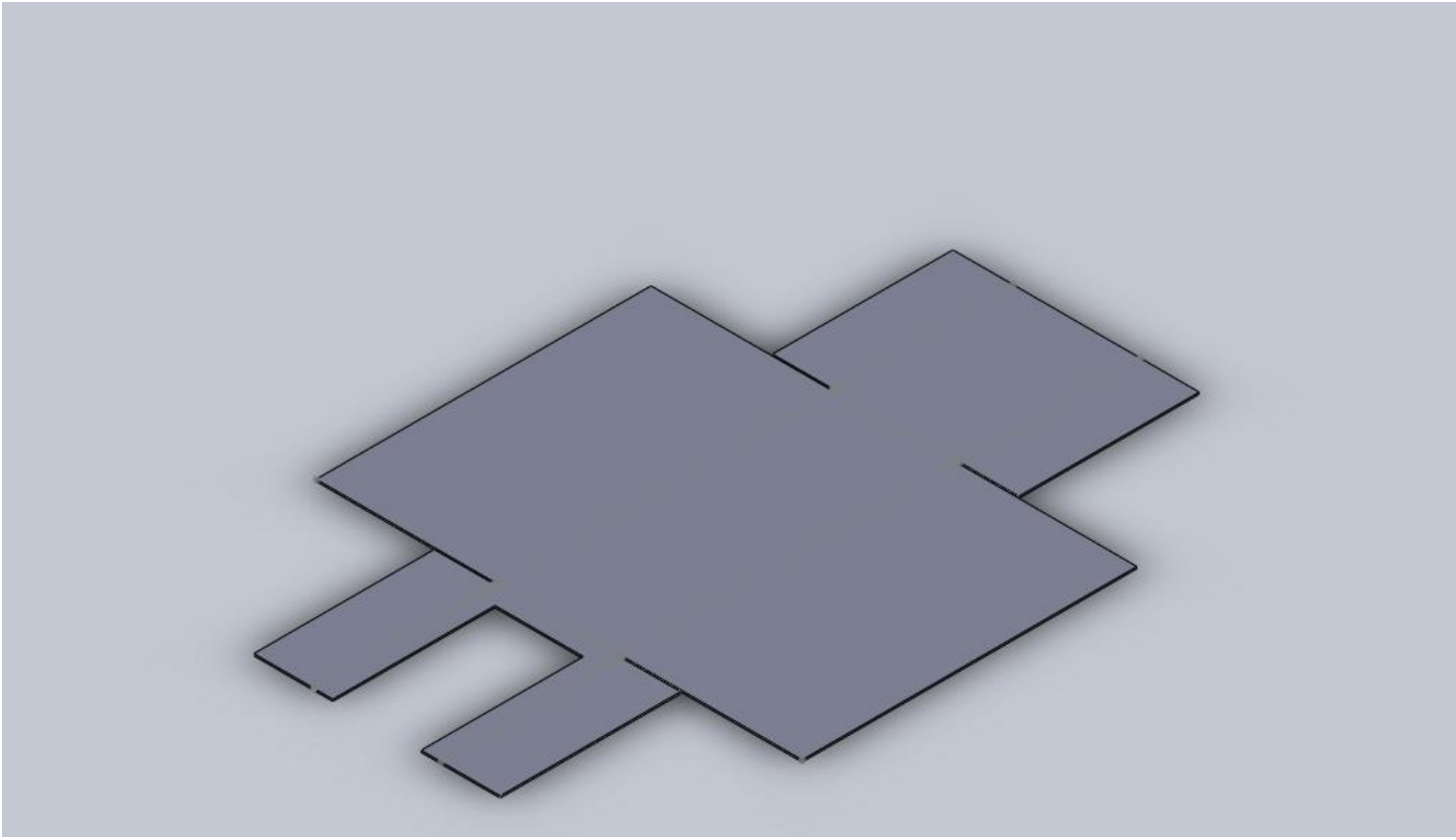

INTEGRATED LOGISTICS SYSTEMS | Postweg 51 | D-76187 Karlsruhe | Telefon 0721 / 9 70 37 27 | Telefax 0721 / 9 70 37 29 | info@ilsystem.de | www.ilsystem.de

3. Anfertigen einer Schablone

INTEGRATED LOGISTICS SYSTEMS | Postweg 51 | D-76187 Karlsruhe | Telefon 0721 / 9 70 37 27 | Telefax 0721 / 9 70 37 29 | info@ilsystem.de | www.ilsystem.de

3. Anfertigen einer Schablone

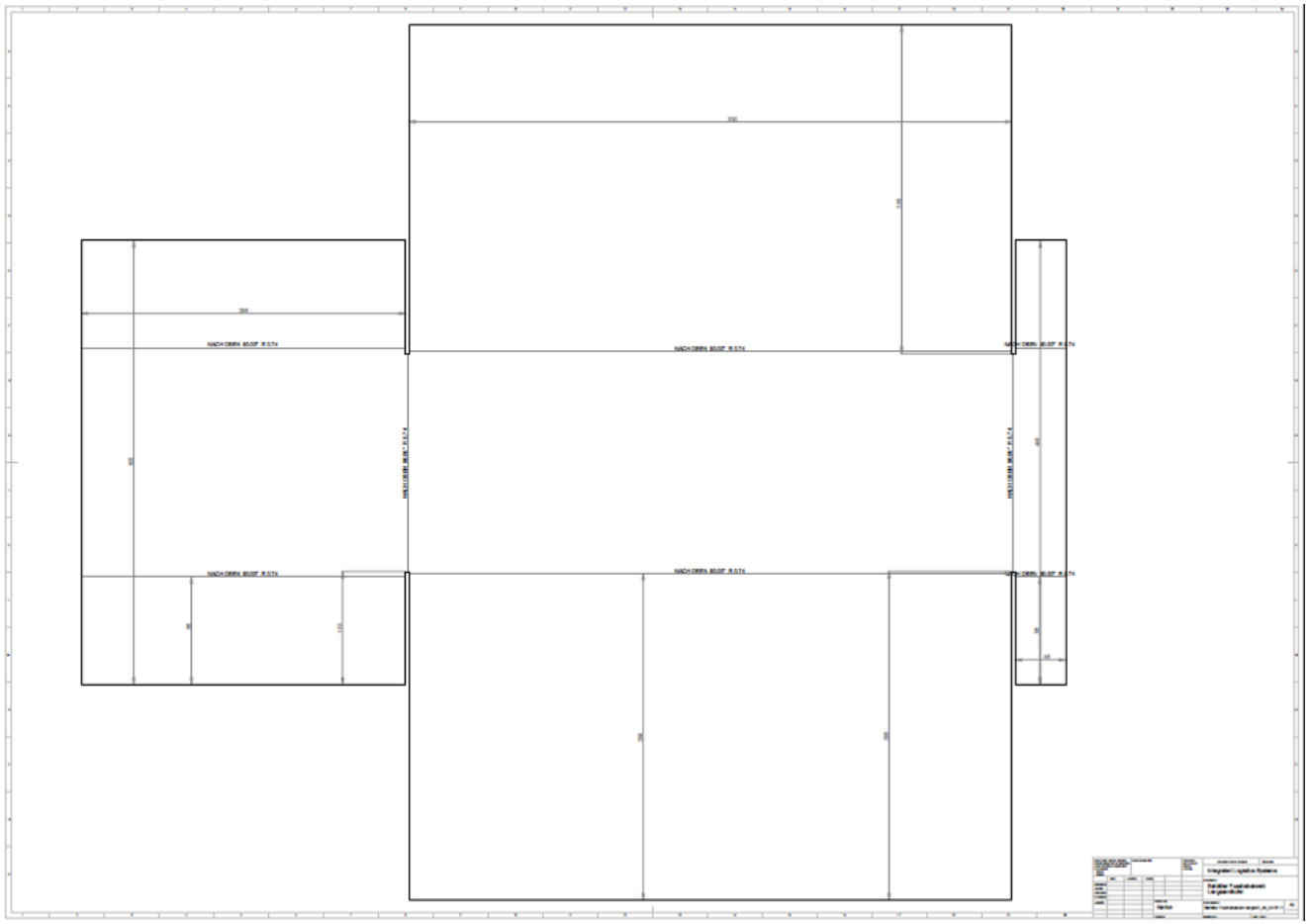

INTEGRATED LOGISTICS SYSTEMS | Postweg 51 | D-76187 Karlsruhe | Telefon 0721 / 9 70 37 27 | Telefax 0721 / 9 70 37 29 | info@ilsystem.de | www.ilsystem.de

3. Anfertigen einer Schablone

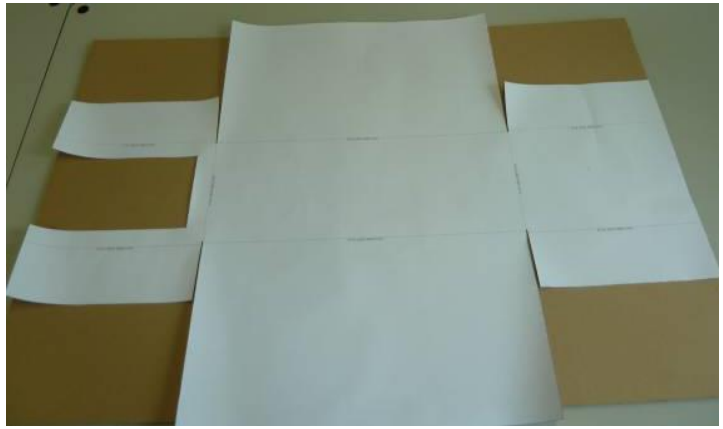

INTEGRATED LOGISTICS SYSTEMS | Postweg 51 | D-76187 Karlsruhe | Telefon 0721 / 9 70 37 27 | Telefax 0721 / 9 70 37 29 | info@ilsystem.de | www.ilsystem.de

4. Bau des Musterbehälters

INTEGRATED LOGISTICS SYSTEMS | Postweg 51 | D-76187 Karlsruhe | Telefon 0721 / 9 70 37 27 | Telefax 0721 / 9 70 37 29 | info@ilsystem.de | www.ilsystem.de

4. Bau des Musterbehälters

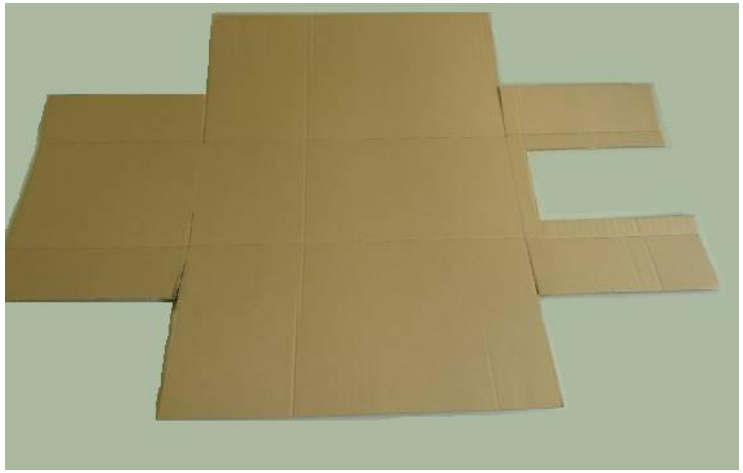

Weiter detaillierte Informationen erhalten Sie unter

www.ilsystem.de/kontakt

oder
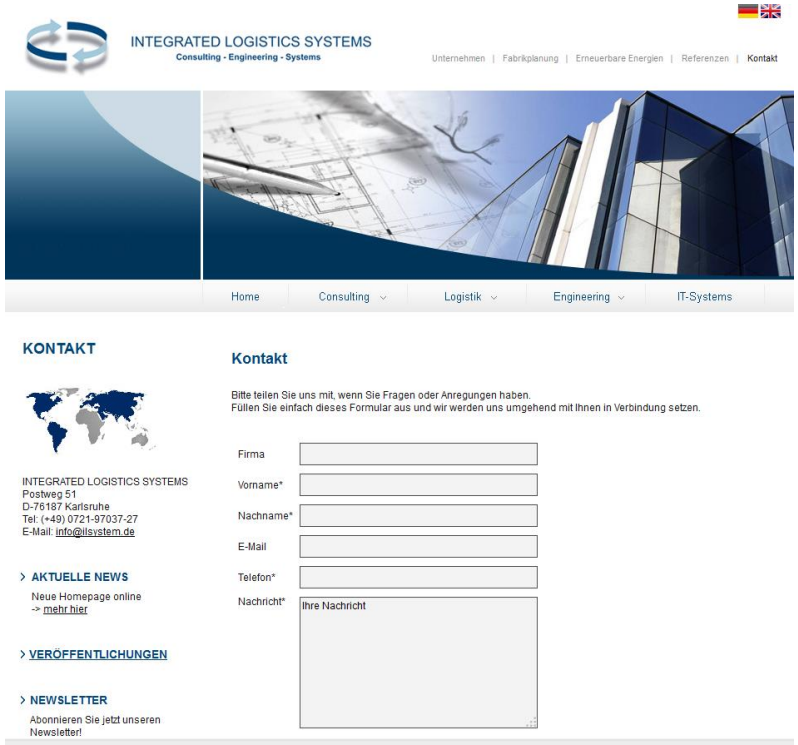
info@ilsystem.de